设备面安装尺寸
Equipment mounting face dimension

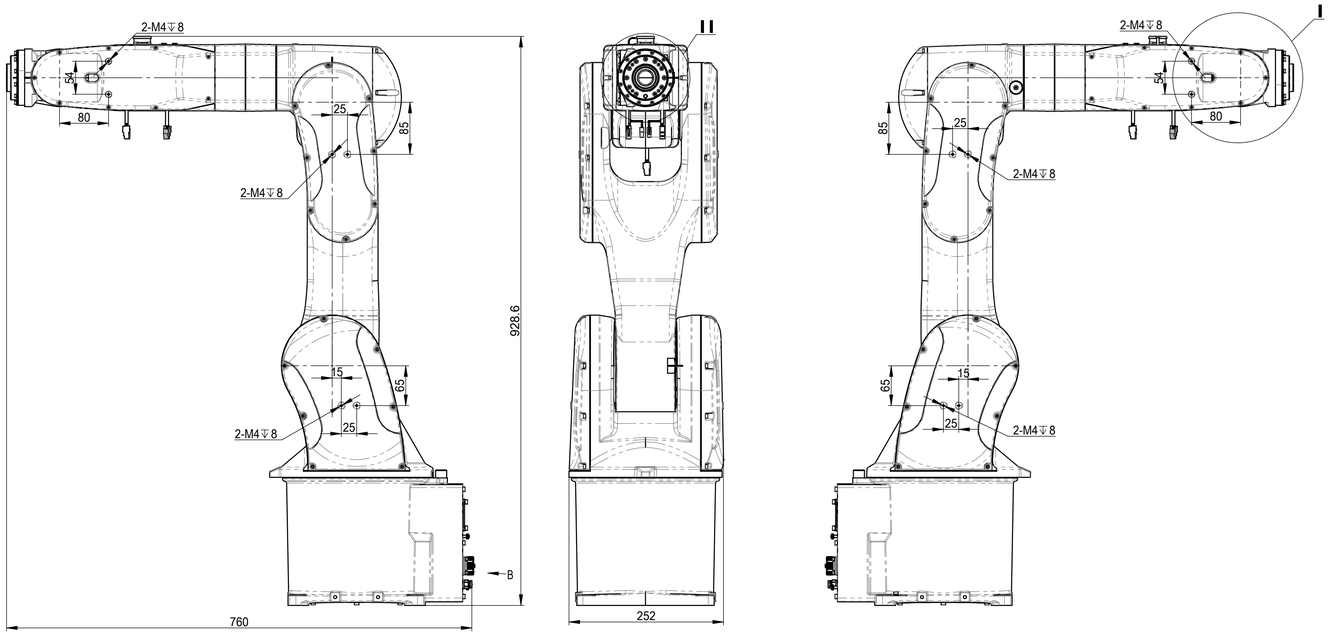

视图 B
View B

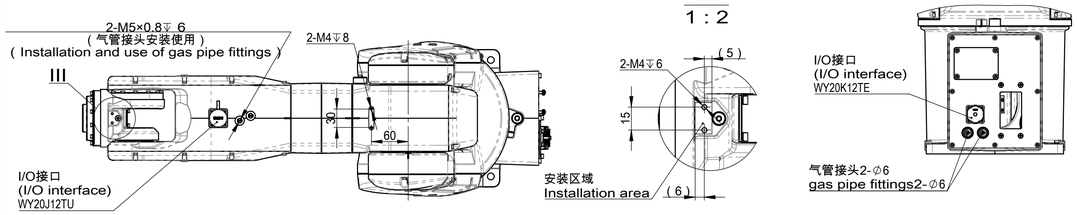

III
1 : 2

动作范围图
Motion Range

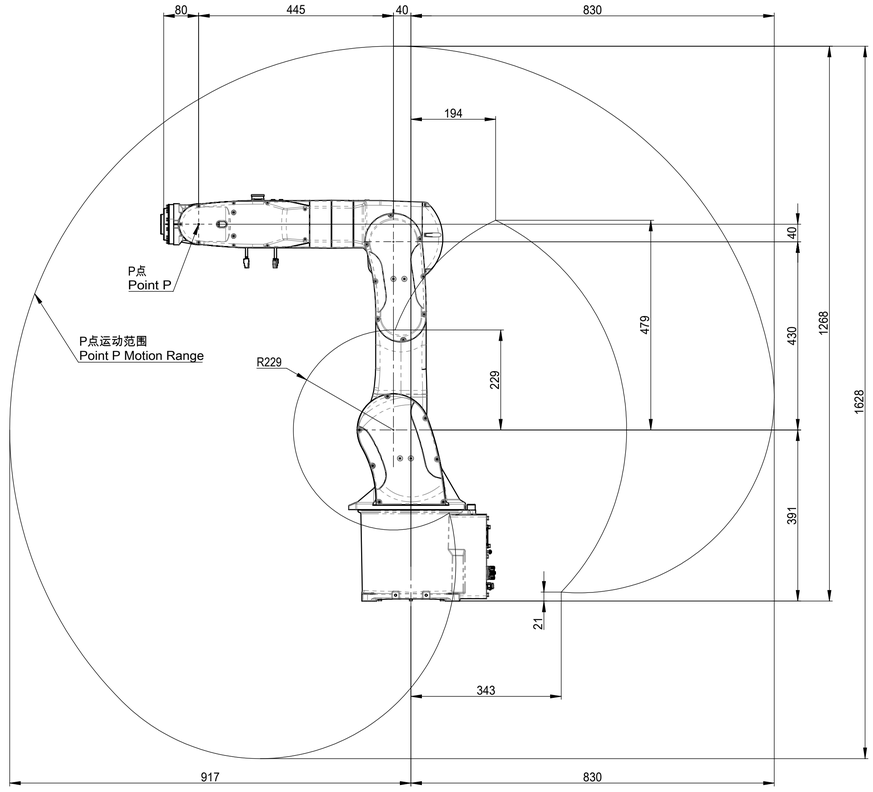

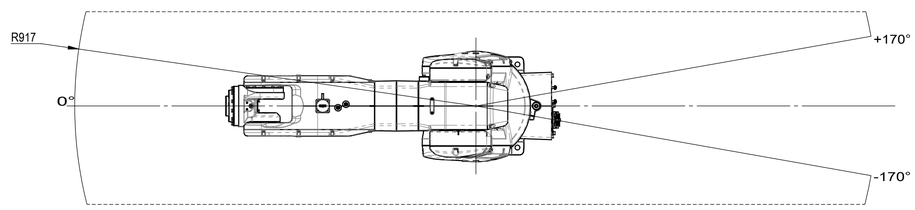

末端法兰安装接口
End flange mounting dimension

II
2 : 5

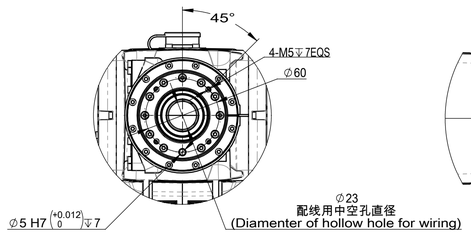

I
2 : 5

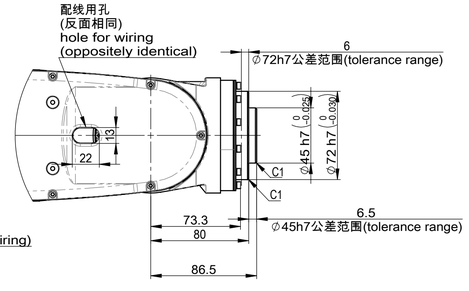

底座安装接口
Robot base mounting dimension

视图比例1:3
View Scale1:3

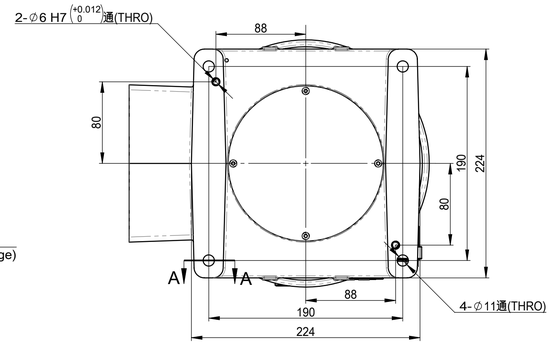

A-A
1 : 2

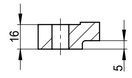

图 幅 SIZE	比例 SCALE	南京埃斯顿 机器人工程有限公司 ESTUN Robotics Co.,Ltd
A1	1:5	运动空间包络图 Motion space envelop diagram
共1页 第 1 页 SHEET 1 OF 1		iER7-910-MI

借用件登记
描图
校描
旧底图总号
签字
日期